TOM I - PROJEKT ZAGOSPODAROWANIA TERENU

Nazwa i adres obiektu budowlanego:	**Linia kablowa nn 0,4 kV** **Rybno gm. Rybno**
Zakres opracowania:	**Linia kablowa niskiego napięcia do zasilania budynku mieszkalnego jednorodzinnego oraz domu jednorodzinnego w zabudowie siedliskowej na dz. nr 293/13, 292/11 i 292/13 w miejscowości Rybno gm. Rybno**
Lokalizacja:	**Rybno gm. Rybno** Jednostka ewid.: 280302_2 Działdowo Obręb ewid.: 280306_2.0015 Rybno Działki nr: 938/1, 939, 938/5, 292/5, 292/7, 292/8, 293/8,
Branża:	elektryczna.
Kategoria obiektu	XXVI – sieci elektroenergetyczne
Inwestor-Zleceniodawca:	Energa-Operator S.A., z siedzibą w Gdańsku przy ul. Marynarki Polskiej 130, 80-557 Gdańsk, Oddział w Płocku z siedzibą w Płocku przy ul. Wyszogrodzkiej 106, 09-400 PŁOCK.
Jednostka-projektowa:	FT-ENERGIA F. Zembrzuski Spółka Jawna ul. Wiśniowa 36, 06-500 Mława
Nr umowy: WP:	**PJ04207/25, OBI/76/2502420** **B/23/082085, P/25/049436, P/25/083977**

	Imię i nazwisko	Nr uprawnień	Data	Podpis
Projektant	inż. Florian Zembrzuski	WAM/0145/ZOOE/17	marzec 2026r.	

Projekt zawiera 42 stron/y

inż. Florian Zembrzuski
UPRAWNIENIA BUDOWLANE
Nr ewid. WAM/0145/ZOOE/17
Do projektowania w ograniczonym zakresie w specjalności instalacyjnej w zakresie sieci, instalacji i urządzeń: elektrycznych i elektroenergetycznych.

1. Temat

Tematem opracowania jest projekt techniczny:
budowa linii kablowej niskiego napięcia do zasilania budynku mieszkalnego jednorodzinnego oraz domu jednorodzinnego w zabudowie siedliskowej na dz. nr 293/13, 292/11 i 292/13 w miejscowości Rybno gm. Rybno.

2. Zakres rzeczowy projektowanych sieci i urządzeń

Urządzenia zasilane z stacji transformatorowej S6-596 Rybno Szkoła

Wymiana pojedynczego słupa SN:	nie dotyczy	
Linia napowietrzna SN:	nie dotyczy	
Rozłącznik napowietrzny SN:	nie dotyczy	
Linia kablowa SN:	nie dotyczy	
Mufy kablowe:	nie dotyczy	
Głowice kablowe:	nie dotyczy	
Ograniczniki przepięć:	nie dotyczy	
Złącze kablowe SN:	nie dotyczy	
Stacja transformatorowa SN/nn:	nie dotyczy	
Transformator:	nie dotyczy	
Wymiana pojedynczego słupa SN:	nie dotyczy	
Linia napowietrzna nn:	nie dotyczy	
Przyłącze napowietrzne:	nie dotyczy	
Szafka pomiarowa:	nie dotyczy	
Przyłącze kablowe:	nie dotyczy	
Szafka pomiarowa:	P2/F	1 kpl.
Linia kablowa nn:	YAKXS 4x240 mm2	207/233 m
Kablowa rozdzielnica szafowa:	KRSN-00/3R-NH2/R-NH00/F	1 kpl.
	P2-Rs/LZV/LZR/F	1 kpl.
Słupowy rozłącznik bezpiecznikowy:	nie dotyczy	
Przecisk:	nie dotyczy	
Przewiert:	nie dotyczy	

inż. Florian Zembrzuski
UPRAWNIENIA BUDOWLANE
Nr ewid. WAM/0145/ZOOE/17
Do projektowania w ograniczonym zakresie
w specjalności instalacyjnej w zakresie sieci, instalacji
i urządzeń: elektrycznych i elektroenergetycznych.

Energa operator

Numer B/23/082085	Miejscowość Mława	Data 12-12-2023

WARUNKI BUDOWY SIECI

SIECI ELEKTROENERGETYCZNEJ ENERGA – OPERATOR SA

Oddział w Płocku

Niniejszy dokument określa niezbędny zakres budowy sieci elektroenergetycznej dla realizacji przyłączenia obiektów do sieci elektroenergetycznej. Warunki przyłączenia poszczególnych obiektów określane są odrębnie na podstawie przepisów ustawy - Prawo energetyczne i rozporządzeń wykonawczych.

1. Obiekt:

Nazwa:działki wzdłuż projektowanej sieci elektroenergetycznej

Adres (Nr działki):Rybno, ul. -

gm. Rybno

2. Zakres niezbędnej budowy/rozbudowy sieci:

2.1. Urządzenia WN i SN:

bez zmian

2.2. Stacja transformatorowa:

bez zmian

2.3. Urządzenia nn:

- od złącza kablowego 0,4 kV nr Z7606216 oraz zasilanego ze stacji nr S6-00596 wybudować linię kablową nn o przekroju typu NA2XY (YAKXS) 4x240 mm² w kierunku zasilanych nieruchomości,
- przy granicy zasilanych nieruchomości zabudować złącza kablowe,

2.4. Demontaże:

-

3. Dane dotyczące sieci oraz parametry w zakresie elektroenergetycznej automatyki zabezpieczeniowej i systemowej

3.1. Dotyczy sieci o napięciu do 1 kV:

a) Układ sieci TN-C

b) Napięcie znamionowe sieci 0,4 kV

c) System ochrony od porażeń Samoczynne wyłączenie zasilania

3.2. Dotyczy sieci o napięciu powyżej 1 kV:

a) Sposób pracy punktu neutralnego sieci z kompensacją

b) Napięcie znamionowe sieci 15 kV

c) Prąd zwarcia doziemnego 20 A i czas wyłączenia zwarcia 5 s

d) Moc zwarciowa na szynach 15 kV 114 MVA i czas wyłączenia zwarcia 2,5 s

Sieć 15 kV pracuje z punktem zerowym uziemionym przez dławik (sieć skompensowana) w stacji GPZ Tuczki

e) System ochrony od porażeń **uziemienie ochronne**

4. Inne ustalenia:

4.1. Dotyczy projektu budowlanego:

- projekty budowlano-wykonawcze przed wystąpieniem ze zgłoszeniem budowy lub o pozwolenie na budowę, podlegają sprawdzeniu przez Dział Dokumentacji Energetycznej w Mławie pod względem zgodności z warunkami przyłączenia do układów rozliczeniowo-pomiarowych włącznie

4.2. Inne wymagania:

dla sieci TN:

dla ochrony przed porażeniem prądem elektrycznym należy zapewnić samoczynne wyłączenie zgodnie z wiedzą techniczną i obowiązującymi przepisami przy układzie sieci zasilającej nn TN-C. Instalację odbiorczą należy wykonać w układzie TN-C-S.

Energa
operator

5. Rozpoczęcie prac projektowych, jak również budowlano – montażowych na podstawie niniejszych warunków budowy sieci odbywa się na zasadach uzgodnionych z ENERGA – OPERATOR SA Oddział w Płocku

Szklarski Rafał
OPRACOWAŁ

ZATWIERDZIŁ
Kierownik
Dział Przyłączeń
Mława
Przemysław Szydlik

Otrzymują:

1. ENERGA-OPERATOR SA Oddział w Płocku
Dział Przyłączeń i Rozwoju, Płock

Energa operator

SID0000000002497523

Numer P/25/049436	Miejscowość Mława	Data 30-06-2025

WARUNKI PRZYŁĄCZENIA

DO SIECI ELEKTROENERGETYCZNEJ ENERGA-OPERATOR SA

Oddział w Płocku

1. Przyłączany obiekt:
   Nazwa:budynek mieszkalny - jednorodzinny
   Adres (Nr działki):Rybno, ul. -
   gm. Rybno , działka numer 0015-292/11, 0015-292/13
2. Grupa przyłączeniowa: grupa V
3. Moc przyłączeniowa: 12.5 kW
4. Miejsce przyłączenia:
   GPZ - Tuczki [0032]
   Linia 15 kV Rybno [0032/06]
   Stacja SN/nn Rybno Szkoła [S6-00596]
   Obiekt Stacja SN/nN [SN] Rybno Szkoła [S6-00596]
   Projektowane złącze kablowe nn 0,4 kV
5. Miejsce dostarczania energii elektrycznej:
   zaciski prądowe na odejściu:przewodów od zabezpieczenia głównego w złączu w kierunku instalacji odbiorcy - dla przyłącza kablowego
6. Rodzaj przyłącza: kablowe
7. Zakres prac niezbędnych do realizacji przyłączenia oraz wymagania w zakresie wyposażenia niezbędnego do współpracy z siecią:

7.1. Zakres inwestycji realizowanych przez ENERGA-OPERATOR SA

7.1.1. Urządzenia WN i SN:
Bez zmian

7.1.2. Stacja transformatorowa:
a) Zakres niezbędny do Rozbudowy Sieci:
- bez zmian,
b) Zakres niezbędny do realizacji Przyłącza:
- dostosować wielkości zabezpieczeń w stacji na obwodzie po realizacji przyłączenia,

7.1.3. Urządzenia nn:
a) Zakres niezbędny do Rozbudowy Sieci:
- wybudować linię kablową nn 0,4 kV zgodnie z warunkami budowy sieci nr B/23/082085,
- zabudować złącze kablowe nn przy granicy nieruchomości zgodnie z warunkami budowy sieci nr B/23/082085,
b) Zakres niezbędny do realizacji Przyłącza:
- zabudować szafkę pomiarową zintegrowaną ze złączem kablowym,

7.1.4. Wyposażenie urządzeń, instalacji lub sieci, niezbędne do współpracy z siecią, do której instalacje lub sieci są przyłączane:
dla sieci TN:
dla ochrony przed porażeniem prądem elektrycznym należy zapewnić samoczynne wyłączenie zgodnie z wiedzą techniczną i obowiązującymi przepisami przy układzie sieci zasilającej nn TN-C. Instalację odbiorczą należy wykonać w układzie TN-C-S. Zastosowane wyłączniki przeciwporażeniowe różnicowo-prądowe winny być o działaniu bezpośrednim i czułości do 30 mA.

7.1.5. Zabezpieczenie sieci przed zakłóceniami elektrycznymi powodowanymi przez urządzenia, instalacje lub sieci wnioskodawcy:
- w celu zabezpieczenia sieci przed wprowadzaniem zakłóceń z urządzeń lub instalacji Odbiorcy należy zastosować urządzenia pomiarowe i ochronne.

7.1.6. Dostosowanie przyłączanych urządzeń, instalacji lub sieci do systemów sterowania dyspozytorskiego:
- podmiotów grupy V zgodnie z instrukcją Przedsiębiorstwa Energetycznego

7.1.7. Demontaże:
-

7.2. Zakres inwestycji realizowanych przez Podmiot Przyłączany:
- od projektowanego złącza kablowo-pomiarowego wybudować wewnętrzną linię zasilającą - WLZ (majątek użytkownika),
- odbiorca wykona instalację przyłączaną w obiekcie przyłączanym do poboru mocy, od miejsca rozgraniczenia własności stron zgodnie z aktualnymi przepisami, zasadami wiedzy technicznej oraz wymaganiami normy PN-HD 60364-4-41 i PN-HD 60364-5-54. Wykonanie tych czynności powinno zostać potwierdzone w "Oświadczeniu o gotowości instalacji przyłączanej".,
- Podmiot Przyłączany zobligowany jest do udostępnienia nieruchomości, na której znajduje się przyłączany obiekt w celu zlokalizowania projektowanych urządzeń energetycznych,

- dla ochrony przed porażeniem prądem elektrycznym należy zapewnić samoczynne wyłączenie zgodnie z wiedzą techniczną i obowiązującymi przepisami przy układzie sieci zasilającej nN TN-C. Instalację odbiorczą należy wykonać w układzie TN-C-S. Zastosowane wyłączniki przeciwporażeniowe różnicowo-prądowe winny być o działaniu bezpośrednim i czułości do 30 mA;
- w instalacji elektrycznej, w zależności od rodzaju zasilanych urządzeń, szczególnie posiadających elementy elektroniczne, zaleca się stosowanie urządzeń ochrony przeciwprzepięciowej. Sposób i miejsce instalowania oraz rezystancje uziemień urządzeń ochrony przeciwprzepięciowej stosować zgodnie z wiedzą techniczną i przepisami budowy;

8. Wymagany stopień skompensowania mocy biernej:
tgφ QI: 0.4
tgφ QIV: 0

9. Wymagania dotyczące układu pomiarowo-rozliczeniowego i systemu pomiarowo-rozliczeniowego:

9.1. Miejsce zainstalowania:
na granicy działki

9.2. Rodzaj i prąd znamionowy oraz miejsce usytuowania zabezpieczenia przedlicznikowego / głównego:
wyłącznik limitujący moc dla odbiorcy o prądzie znamionowym 25 A, zainstalowane w szafce pomiarowej

9.3. Sposób pomiaru: bezpośredni
a) układ pomiarowy 3 - faz, zainstalować na napięciu przyłączenia
b) licznik energii elektrycznej powinien umożliwiać jednokierunkowy pomiar energii czynnej i dwukierunkowy pomiar energii biernej z rejestracją profili obciążenia
c) licznik energii elektrycznej w układzie pomiarowo-rozliczeniowym powinien mieć klasę dokładności nie gorszą niż 2 dla energii czynnej i nie gorszą niż 3 dla energii biernej
d) obwody napięciowe licznika powinny być zabezpieczone po stronie nN
e) wszystkie elementy członu zasilającego oraz osłony i urządzenia wchodzące w skład układu pomiarowego energii elektrycznej muszą być przystosowane do plombowania

9.4. Rodzaj mierzonej energii: Energia elektryczna czynna pobrana, Straty nieobecne/ pomijalnie małe

9.5. Przystosowanie układu pomiarowo-rozliczeniowego do systemów zdalnego odczytu danych pomiarowych
-

9.6. Wymagania dodatkowe:
a) Dla pomiaru pośredniego lub półpośredniego, zastosować odpowiednie przekładniki i listwę kontrolno-pomiarową a w obwodach wtórnych pomiaru wykonać zabezpieczenie obwodów napięciowych liczników oraz optyczną sygnalizację zaniku napięcia.
b) Dla poszczególnych etapów budowy przewidzieć pomiar dostosowany do poboru mocy.
c) Urządzenia pomiarowe winny być osłonięte i przystosowane do oplombowania.
d) Wymagania techniczne dla układów transmisji danych pomiarowych określone są w Instrukcji Ruchu i Eksploatacji Sieci Dystrybucyjnej ENERGA–OPERATOR SA
e) inne:
-

10. Dane dotyczące sieci oraz parametry w zakresie elektroenergetycznej automatyki zabezpieczeniowej i systemowej

10.1. Dotyczy sieci o napięciu do 1 kV:
a) Układ sieci TN-C
b) Napięcie znamionowe sieci 0,4 kV
c) Maksymalny prąd zwarciowy w sieci - kA
Rzeczywistą wartość prądu zwarciowego oblicza projektant.
d) System ochrony od porażeń Samoczynne wyłączenie zasilania

10.2. Dotyczy sieci o napięciu powyżej 1 kV:
a) Sposób pracy punktu neutralnego sieci z kompensacją
b) Napięcie znamionowe sieci 15 kV
c) Prąd zwarcia doziemnego 20 A
d) Czas wyłączenia zwarcia doziemnego 5 s
e) Moc zwarciowa na szynach 15 kV 114 MVA
f) Czas wyłączenia zwarcia wielofazowego 2,5 s
w stacji110/15 kV GPZ Tuczki
Rzeczywistą wartość prądu zwarcia wielofazowego oblicza projektant na podstawie mocy zwarciowej.
g) System ochrony od porażeń uziemienie ochronne

10.3. Inne:
-

11. Dane znamionowe urządzeń, instalacji i sieci oraz dopuszczalne graniczne parametry ich pracy

Rodzaj urządzenia/instalacji/sieci	Napięcie znam. [kV]	Moc znam. [kW]	Prąd rozruchu [A]

12. Inne ustalenia:

12.1. Dotyczy projektu budowlanego:
Projekty budowlano-wykonawcze przed wystąpieniem ze zgłoszeniem budowy lub o pozwolenie na budowę, podlegają sprawdzeniu przez Dział Dokumentacji Energetycznej w Mławie pod względem zgodności z warunkami przyłączenia do układów rozliczeniowo-pomiarowych włącznie.

12.2. Dotyczy współpracy ruchowej:
-

12.3. Dotyczy umowy o przyłączenie:
-

12.4. Inne wymagania:
-

13. Użytkowane urządzenia elektryczne powinny spełniać wymagania określone w obowiązujących przepisach dotyczących kompatybilności elektromagnetycznej.

14. Przy realizacji niniejszych warunków przyłączenia należy uwzględnić wymagania określone w Instrukcji Ruchu i Eksploatacji Sieci Dystrybucyjnej obowiązującej na terenie działania ENERGA-OPERATOR SA.

15. Standardy jakościowe energii elektrycznej określa Rozporządzenie Ministra Gospodarki z dnia 4 maja 2007 roku (Dz.U. Nr 93 poz. 623 z 2007 r.).
ENERGA-OPERATOR SA nie zapewnia bezprzerwowej dostawy energii do sieci elektroenergetycznej dla ww. obiektu. Należy liczyć się z możliwością przerw w dostawie energii elektrycznej. Bezprzerwową dostawę energii elektrycznej można zapewnić jedynie poprzez zainstalowanie własnego źródła energii (np. agregatu prądotwórczego, urządzenia UPS, itp.) po uprzednim uzgodnieniu warunków jego instalacji z ENERGA-OPERATOR SA Oddział w Płocku

16. Zawarcie umowy o przyłączenie stanowi podstawę do rozpoczęcia realizacji prac projektowych i budowlano-montażowych, na zasadach określonych w tej umowie. Projekt umowy o przyłączenie stanowi załącznik do niniejszych warunków.

17. Warunki przyłączenia są ważne 2 lata od dnia ich doręczenia.
Po zawarciu umowy o przyłączenie warunki przyłączenia ważne są w okresie obowiązywania umowy o przyłączenie.

18. Działając na podstawie art. 7 ust. 14 ustawy z dnia 10 kwietnia 1997 roku – Prawo energetyczne (Dz. U. nr 54 poz. 348 z późn. zm.) ENERGA-OPERATOR SA oświadcza, że zapewni dostawę energii dla obiektu przyłączanego:
- po przyłączeniu obiektu do sieci elektroenergetycznej na podstawie niniejszych warunków przyłączenia oraz w oparciu o umowę o przyłączenie, jaka zostanie zawarta pomiędzy Podmiotem Przyłączanym a ENERGA – OPERATOR SA,
- po zawarciu umowy o świadczenie usług dystrybucji lub umowy kompleksowej.

Obrębski Szymon
OPRACOWAŁ

ZATWIERDZIŁ
Inżynier ds. Przyłączeń
Dział Przyłączeń
Mariusz Błaziński

Otrzymują:
1. Wnioskodawca
2. ENERGA-OPERATOR SA Oddział w Płocku Rejon Dystrybucji w Mławie ul. Warszawska 127, 06-500 Mława

Energa operator

SID0000000003338491

Numer P/25/083977	Miejscowość Mława	Data 30-10-2025

WARUNKI PRZYŁĄCZENIA

DO SIECI ELEKTROENERGETYCZNEJ ENERGA-OPERATOR SA
Oddział w Płocku

1. Przyłączany obiekt:
   Nazwa:dom jednorodzinny w zabudowie siedliskowej
   Adres (Nr działki):Rybno, ul. -
   gm. Rybno , działka numer 0015-293/13
2. Grupa przyłączeniowa: grupa V
3. Moc przyłączeniowa: 13 kW
4. Miejsce przyłączenia:
   GPZ - Tuczki [0032]
   Linia 15 kV Rybno [0032/06]
   Stacja SN/nn Rybno Szkoła [S6-00596]
   Obiekt Stacja SN/nN [SN] Rybno Szkoła [S6-00596]
   Projektowane złącze kablowe nn 0,4 kV
5. Miejsce dostarczania energii elektrycznej:
   zaciski prądowe na odejściu przewodów od zabezpieczenia głównego w złączu w kierunku instalacji odbiorcy - dla przyłącza kablowego
6. Rodzaj przyłącza: kablowe
7. Zakres prac niezbędnych do realizacji przyłączenia oraz wymagania w zakresie wyposażenia niezbędnego do współpracy z siecią:

7.1. Zakres inwestycji realizowanych przez ENERGA-OPERATOR SA

7.1.1. Urządzenia WN i SN:
Bez zmian

7.1.2. Stacja transformatorowa:
a) Zakres niezbędny do Rozbudowy Sieci:
- bez zmian,
b) Zakres niezbędny do realizacji Przyłącza:
- dostosować wielkości zabezpieczeń w stacji na obwodzie po realizacji przyłączenia,

7.1.3. Urządzenia nn:
a) Zakres niezbędny do Rozbudowy Sieci:
- wybudować linie kablową nn 0,4 kV zgodnie z warunkami budowy sieci nr B/23/082085,
- zabudować złącze kablowe nn przy granicy nieruchomości zgodnie z warunkami budowy sieci nr B/23/082085,
b) Zakres niezbędny do realizacji Przyłącza:
- zabudować szafkę pomiarową zintegrowaną ze złączem kablowym,

7.1.4. Wyposażenie urządzeń, instalacji lub sieci, niezbędne do współpracy z siecią, do której instalacje lub sieci są przyłączane:
dla sieci TN:
dla ochrony przed porażeniem prądem elektrycznym należy zapewnić samoczynne wyłączenie zgodnie z wiedzą techniczną i obowiązującymi przepisami przy układzie sieci zasilającej nn TN-C. Instalację odbiorczą należy wykonać w układzie TN-C-S. Zastosowane wyłączniki przeciwporażeniowe różnicowo-prądowe winny być o działaniu bezpośrednim i czułości do 30 mA.

7.1.5. Zabezpieczenie sieci przed zakłóceniami elektrycznymi powodowanymi przez urządzenia, instalacje lub sieci wnioskodawcy:
- w celu zabezpieczenia sieci przed wprowadzaniem zakłóceń z urządzeń lub instalacji Odbiorcy należy zastosować urządzenia pomiarowe i ochronne.

7.1.6. Dostosowanie przyłączanych urządzeń, instalacji lub sieci do systemów sterowania dyspozytorskiego:
- podmiotów grupy V zgodnie z instrukcją Przedsiębiorstwa Energetycznego

7.1.7. Demontaże:
-

7.2. Zakres inwestycji realizowanych przez Podmiot Przyłączany:
- odbiorca wykona instalację przyłączaną w obiekcie przyłączanym do poboru mocy, od miejsca rozgraniczenia własności stron zgodnie z aktualnymi przepisami, zasadami wiedzy technicznej oraz wymaganiami normy PN-HD 60364-4-41 i PN-HD 60364-5-54. Wykonanie tych czynności powinno zostać potwierdzone w "Oświadczeniu o gotowości instalacji przyłączanej". W oświadczeniu należy wskazać dokładny adres zasilanego obiektu, obejmujący: miejscowość, ulicę, nr. budynku, nr. mieszkania.
- Podmiot Przyłączany zobligowany jest do udostępnienia nieruchomości, na której znajduje się przyłączany obiekt w celu zlokalizowania projektowanych urządzeń energetycznych,

- dla ochrony przed porażeniem prądem elektrycznym należy zapewnić samoczynne wyłączenie zgodnie z wiedzą techniczną i obowiązującymi przepisami przy układzie sieci zasilającej nN TN-C. Instalację odbiorczą należy wykonać w układzie TN-C-S. Zastosowane wyłączniki przeciwporażeniowe różnicowo-prądowe winny być o działaniu bezpośrednim i czułości do 30 mA;
- w instalacji elektrycznej, w zależności od rodzaju zasilanych urządzeń, szczególnie posiadających elementy elektroniczne, zaleca się stosowanie urządzeń ochrony przeciwprzepięciowej. Sposób i miejsce instalowania oraz rezystancje uziemień urządzeń ochrony przeciwprzepięciowej stosować zgodnie z wiedzą techniczną i przepisami budowy;

8. Wymagany stopień skompensowania mocy biernej:
tgφ QI: 0.4
tgφ QIV: 0

9. Wymagania dotyczące układu pomiarowo-rozliczeniowego i systemu pomiarowo-rozliczeniowego:

9.1. Miejsce zainstalowania:
na granicy działki

9.2. Rodzaj i prąd znamionowy oraz miejsce usytuowania zabezpieczenia przedlicznikowego i głównego:
wyłącznik limitujący moc dla odbiorcy o prądzie znamionowym 25 A, zainstalowane w szafce pomiarowej

9.3. Sposób pomiaru: bezpośredni
a) układ pomiarowy 3 - faz, zainstalować na napięciu przyłączenia
b) licznik energii elektrycznej powinien umożliwiać jednokierunkowy pomiar energii czynnej i dwukierunkowy pomiar energii biernej z rejestracją profili obciążenia
c) licznik energii elektrycznej w układzie pomiarowo-rozliczeniowym powinien mieć klasę dokładności nie gorszą niż 2 dla energii czynnej i nie gorszą niż 3 dla energii biernej
d) obwody napięciowe licznika powinny być zabezpieczone po stronie nN
e) wszystkie elementy członu zasilającego oraz osłony i urządzenia wchodzące w skład układu pomiarowego energii elektrycznej muszą być przystosowane do plombowania

9.4. Rodzaj mierzonej energii: Energia elektryczna czynna pobrana, Straty nieobecne/ pomijalnie małe

9.5. Przystosowanie układu pomiarowo-rozliczeniowego do systemów zdalnego odczytu danych pomiarowych
-

9.6. Wymagania dodatkowe:
a) Dla pomiaru pośredniego lub półpośredniego, zastosować odpowiednie przekładniki i listwę kontrolno-pomiarową a w obwodach wtórnych pomiaru wykonać zabezpieczenie obwodów napięciowych liczników oraz optyczną sygnalizację zaniku napięcia.
b) Dla poszczególnych etapów budowy przewidzieć pomiar dostosowany do poboru mocy.
c) Urządzenia pomiarowe winny być osłonięte i przystosowane do oplombowania.
d) Wymagania techniczne dla układów transmisji danych pomiarowych określone są w Instrukcji Ruchu i Eksploatacji Sieci Dystrybucyjnej ENERGA–OPERATOR SA
e) inne:
-

10. Dane dotyczące sieci oraz parametry w zakresie elektroenergetycznej automatyki zabezpieczeniowej i systemowej

10.1. Dotyczy sieci o napięciu do 1 kV:
a) Układ sieci TN-C
b) Napięcie znamionowe sieci 0,4 kV
c) Maksymalny prąd zwarciowy w sieci - kA
Rzeczywistą wartość prądu zwarciowego oblicza projektant.
d) System ochrony od porażeń Samoczynne wyłączenie zasilania

10.2. Dotyczy sieci o napięciu powyżej 1 kV:
a) Sposób pracy punktu neutralnego sieci z kompensacją
b) Napięcie znamionowe sieci 15 kV
c) Prąd zwarcia doziemnego 20 A
d) Czas wyłączenia zwarcia doziemnego 5 s
e) Moc zwarciowa na szynach 15 kV 114 MVA
f) Czas wyłączenia zwarcia wielofazowego 2,5 s
w stacji110/15 kV GPZ Tuczki
Rzeczywistą wartość prądu zwarcia wielofazowego oblicza projektant na podstawie mocy zwarciowej.
g) System ochrony od porażeń uziemienie ochronne

10.3. Inne:
-

11. Dane znamionowe urządzeń, instalacji i sieci oraz dopuszczalne graniczne parametry ich pracy

Rodzaj urządzenia/instalacji/sieci	Napięcie znam. [kV]	Moc znam. [kW]	Prąd rozruchu [A]

12. Inne ustalenia:

12.1. Dotyczy projektu budowlanego:
Projekty budowlano-wykonawcze przed wystąpieniem ze zgłoszeniem budowy lub o pozwolenie na budowę, podlegają sprawdzeniu przez Dział Dokumentacji Energetycznej w Mławie pod względem zgodności z warunkami przyłączenia do układów rozliczeniowo-pomiarowych włącznie.

12.2. Dotyczy współpracy ruchowej:
-

12.3. Dotyczy umowy o przyłączenie:
-

12.4. Inne wymagania:
-

13. Użytkowane urządzenia elektryczne powinny spełniać wymagania określone w obowiązujących przepisach dotyczących kompatybilności elektromagnetycznej.

14. Przy realizacji niniejszych warunków przyłączenia należy uwzględnić wymagania określone w Instrukcji Ruchu i Eksploatacji Sieci Dystrybucyjnej obowiązującej na terenie działania ENERGA-OPERATOR SA.

15. Standardy jakościowe energii elektrycznej określa Rozporządzenie Ministra Gospodarki z dnia 4 maja 2007 roku (Dz.U. Nr 93 poz. 623 z 2007 r.).
ENERGA-OPERATOR SA nie zapewnia bezprzerwowej dostawy energii do sieci elektroenergetycznej dla ww. obiektu. Należy liczyć się z możliwością przerw w dostawie energii elektrycznej. Bezprzerwową dostawę energii elektrycznej można zapewnić jedynie poprzez zainstalowanie własnego źródła energii (np. agregatu prądotwórczego, urządzenia UPS, itp.) po uprzednim uzgodnieniu warunków jego instalacji z ENERGA-OPERATOR SA Oddział w Płocku

16. Zawarcie umowy o przyłączenie stanowi podstawę do rozpoczęcia realizacji prac projektowych i budowlano-montażowych, na zasadach określonych w tej umowie. Projekt umowy o przyłączenie stanowi załącznik do niniejszych warunków.

17. Warunki przyłączenia są ważne 2 lata od dnia ich doręczenia.
Po zawarciu umowy o przyłączenie warunki przyłączenia ważne są w okresie obowiązywania umowy o przyłączenie.

18. Działając na podstawie art. 7 ust. 14 ustawy z dnia 10 kwietnia 1997 roku – Prawo energetyczne (Dz. U. nr 54 poz. 348 z późn. zm.) ENERGA-OPERATOR SA oświadcza, że zapewni dostawę energii dla obiektu przyłączanego:
- po przyłączeniu obiektu do sieci elektroenergetycznej na podstawie niniejszych warunków przyłączenia oraz w oparciu o umowę o przyłączenie, jaka zostanie zawarta pomiędzy Podmiotem Przyłączanym a ENERGA – OPERATOR SA,
- po zawarciu umowy o świadczenie usług dystrybucji lub umowy kompleksowej.

Obrębski Szymon	Kierownik Dział Przyłączeń Mława
OPRACOWAŁ	ZATWIERDZIŁ
	Przemysław Szydlik

Otrzymują:
1. Wnioskodawca
2. ENERGA-OPERATOR SA Oddział w Płocku Rejon Dystrybucji w Mławie ul. Warszawska 127, 06-500 Mława

WÓJT GMINY RYBNO
woj. warmińsko-mazurskie

Rybno dnia: 05.02.2026 r.

Znak: PIK.7230.5.1.2026

D E C Y Z J A Nr 4/2026

W sprawie zezwolenia na lokalizację w pasie drogowym obiektu budowlanego (urządzenia) niezwiązanego z potrzebami zarządzania drogą (ruchu drogowego) na etapie projektowania

Na podstawie art.39 ust. 3 i 3a ustawy z dnia 21 marca 1985 roku o drogach publicznych tekst jednolity (Dz.U.2025 poz. 889), oraz art. 62, art. 104 i art. 107 ustawy z dnia 14 czerwca 1960 r. Kodeks postępowania administracyjnego (Dz. U. z 2025 r. , poz. 1691), po rozpatrzeniu wniosku z dnia **26.01.2026 r.** (data wpływu) ENERGA - OPERATOR - S.A. z siedzibą w Gdańsku, Oddział w Płocku, 09-400 Płock ul. Wyszogrodzka 106, w imieniu którego działa **pełnomocnik Florian Zembrzuski** reprezentująca firmę, FT – ENERGIA Sp.J. w sprawie, lokalizacji w pasie drogowym **drogi gminnej nr 185078N cz. ul. Wyzwolenia i nr 185077N ul. Strażacka w msc. Rybno na dz. nr 292/8, 292/5, 293/8, 938/5 gm. Rybno** obiektu budowlanego lub urządzenia niezwiązanego z potrzebami zarządzania drogami lub potrzebami ruchu drogowego tzn. lokalizację **linii kablowego nn. 0,4 kV (urządzenia)** zgodnie ze wskazaniem na załączniku mapowym do zezwolenia.

ZEZWALAM

1) Wnioskodawcy na lokalizację w pasie drogi gminnych tj. **drogi gminnej nr 185078N i 185077N w msc. Rybno ul. Sportowa na dz. nr 362 gm. Rybno**, obiektu budowlanego (urządzenia) niezwiązanego z potrzebami zarządzania drogą w postaci **linii kablowej nn 0,4 kV do działki nr na dz. nr 292/8, 292/5, 293/8, 938/5 gm obręb Rybno, 13-220 Rybno (urządzenia)** zgodnie ze wskazaniem na załączniku mapowym do zezwolenia w tym na odcinku A-B w istniejącym kanale technologicznym w rurze osłonowej ø 110/6,3.
2) Ustala się następujące warunki lokalizacji:
   a) roboty związane z umieszczeniem **przyłącze energetyczne do obiektu** należy prowadzić w pasie drogowym – **w poboczu rozkopem, pod jezdnią asfaltową, zjazdami przewiertem/przeciskiem.**
   b) w miejscach **rozkopu wykonać zgęszczenie gruntu oraz odbudować elementy pasa drogowego**
   c) **w miejsce przejścia przez drogi** – zamontować rury osłonowe
   d) **w projekcie i wykonaniu uwzględnić** istniejącą infrastrukturę techniczną,
   e) **Złącze kablowe w linii rozgraniczenia,**
   f) **Na odcinku A-B projektowaną linię kablową nn. 0,4 kV dł. 164,0m umieszczyć w istniejącym kanale technologicznym w rurze osłonowej HDPE 110/6,3 mm.**
   g) **po wykonaniu zinwentaryzować i kopię inwentaryzacji przekazać do zasobów geodezyjnych.**
   h) lokalizacja przyłącza zgodna z przedstawioną na załączniku mapowym do zezwolenia.

Uzasadnienie

Na podstawie art. 107 §4 K.p.a. odstępuje się od uzasadnienia decyzji, gdyż uwzględnia ona w całości żądanie strony.

Pouczenie

W myśl art. 39 ust.3a, ust. 4, ust. 5 ustawy o drogach publicznych inwestor przed rozpoczęciem robót budowlanych jest zobowiązany do:

1) uzyskania pozwolenie na budowę* lub zgłoszenie budowy* albo zamiaru budowy przyłącza na aktualnej kopi mapy zasadniczej*,
2) uzgodnienia z zarządcą drogi, przed uzyskaniem pozwolenia na budowę, projektu budowlanego obiektu lub urządzenia, o którym mowa w ust. 3 art. 39 w/w ustawy;
3) uzyskania zezwolenia zarządcy drogi na zajęcie pasa drogowego, dotyczącego prowadzenia robót w pasie drogowym wraz informacją o planowanym terminie robót związanych z umieszczeniem linii w kanale teletechnicznym oraz decyzji określającej termin i opłatę za umieszczenie obiektu lub urządzenia
4) utrzymanie obiektów i urządzeń, o których mowa w ust.3 art. 39 w/w ustawy, należy do ich posiadaczy.
5) jeżeli budowa, przebudowa lub remont drogi wymaga przełożenia urządzenia lub obiektu koszt tego ponosi właściciel urządzenia.

Od niniejszej decyzji przysługuje stronie odwołanie do Samorządu Kolegium Odwoławczego w Olsztynie.
Odwołanie wnosi się za pośrednictwem Wójta Gminy Rybno w terminie 14 dni od daty otrzymania decyzji.

Strona może w trakcie biegu terminu do wniesienia odwołania zrzec się prawa do wniesienia odwołania.
Z dniem doręczenia organowi, który wydał decyzję oświadczenia o zrzeczeniu się prawa do wniesienia odwołania przez strony, decyzja staje się ostateczna i prawomocna.

WÓJT
mgr inż. Tomasz Węgrzynowski

Otrzymują:

1. **pełnomocnik Florian Zembrzuski** reprezentująca firmę, FT – ENERGIA Sp.J.
2. a/a Gmina Rybno, 13-220 Rybno,

URZĄD GMINY RYBNO
13-220 Rybno, ul. Lubawska 15
woj. warmińsko-mazurskie
tel./fax [illegible]
NIP [illegible]

Decyzję doręczono dnia 17.02.2026

Stała się ostateczna i prawomocna dnia 1.04.2026
na podst. art. ~~127a § 2~~ / art. 129 § 2
ustawy z dnia 14.06.1960 r. Kpa
(Dz.U. z 2025, poz. 1191)

Nie podlega - zwolnione z opłaty skarbowej na podstawie załącznik część III, przedmiot opłaty 44 zwolnienie 9 ustawy o opłacie skarbowej z dn. 16 XI 2005r. (Dz. U. z 2023 poz. 2111 t.j.)

KIEROWNIK REFERATU
Inwestycji i Ochrony Środowiska
mgr Wiesław Szczawiński

11. Stan istniejący

W rejonie objętym opracowaniem istniejący odbiorcy zasilani są ze stacji transformatorowej S6-596 Rybno Szkoła.

Stacja transformatorowa napowietrzna SN/nn typu STSa 20/250 z transformatorem o mocy 160 kVA.

W obrębie inwestycji, po trasie projektowanej linii znajdują, gminna droga, tereny zielone, kanał technologiczny, sieć wodociągowa oraz elektroenergetyczna.

12. Rozbiórki

Nie dotyczy.

13. Linia SN (napowietrzna/kablowa)

Nie dotyczy.

14. Stacja transformatorowa SN/nn

Nie dotyczy

15. Linia nn (~~napowietrzna~~/kablowa)

W celu zasilenia w energię elektryczną budynku mieszkalnego jednorodzinnego oraz domu jednorodzinnego w zabudowie siedliskowej na dz. nr 293/13, 292/11 i 292/13, należy istniejącego złącza kablowego typu KRSN-00/3R-NH2/R-NH00/F nr Z7606216, wybudować linię kablową do proj. złącza kablowo-pomiarowego ZK nr 1 typu KRSN-00/3R-NH2/R-NH00/F+P2/F oraz ZK nr 2 typu P2-Rs/LZV/LZR/F, kablem typu YAKXS 4x240 mm^2 o długości 188/208m, a następnie od proj. ZK nr 1 do proj. nr ZK nr 2 kablem typu YAKXS 4x240 mm^2 o długości 19/25m.

Celem uziemienia projektowanego ZK nr 1 i 2 należy wykonać uziom miejscowo-pionowy stosując pręty uziomowe ocynkowane Ø16 (1,5m) typu UPB16 (zgodnie z załączonym zestawieniem materiałowym). Po wykonaniu prac wykonać niezbędne pomiary uziemienia. Wartość uziemienia proj. ZK nr 1 i 2 nie może przekraczać 30 Ω.

Kabel na odcinku A-B zgodnie z decyzją nr 4/2026 Wójta Gminy Rybno należy umieścić w istniejącym kanale technologicznym w rurze osłonowej HDPE 110/6,3 mm (rura umieszczona jest już w gruncie). W miejscu przejścia pod zjazdem na dz. nr 292/11 projektowany kabel ułożyć w rurze ochronnej SRS-160. Rurę osłonową ułożyć metodą przecisku na głębokości 0,8m licząc od górnej krawędzi rury osłonowej do rzędnej niwelety zjazdu. W pozostałych miejscach kabel należy układać w wykopie na głębokości 0,8 m na podsypce z piasku o grubości 10cm metodą wykopu otwartego. Kabel należy zaopatrzyć w oznaczniki kablowe przy załamaniach, wejściach do rur osłonowych oraz nie rzadziej niż co 10m na odcinkach prostych. Na oznacznikach umieścić trwałe napisy zgodnie z standardami EOP. Przygotowany kabel należy zgłosić do odbioru oraz zinwentaryzować. Następnie kabel przysypać 10 cm warstwą piasku i 15 cm warstwą ziemi rodzimej oczyszczonej z gruzu i kamieni przykrywając to folią koloru niebieskiego. Wykop wyrównać ziemią rodzimą oczyszczoną z gruzu i kamieni ubijaną warstwami. Teren uporządkować i przywrócić do stanu początkowego.

W miejscu wskazanym na planie sytuacyjnym zabudować złącze kablowo-pomiarowe ZK nr 1 i 2. Złącza należy wyposażyć zgodnie z załączonym schematem jednokreskowym zasilania (rys. 2).

16. Oświetlenie uliczne

Nie dotyczy.

17. Przyłącze SN (napowietrzne/kablowe)

Nie dotyczy.

18. Przyłącze nn (~~napowietrzne~~/kablowe)

Nie dotyczy.

19. Ochrona przeciwprzepięciowa linii SN 15 kV

Nie dotyczy.

20. Ochrona przeciwprzepięciowa stacji transformatorowej SN/nn

Nie dotyczy.

21. Ochrona przeciwprzepięciowa linii nn

Nie dotyczy.

22. Ochrona od porażeń prądem elektrycznym w linii napowietrznej SN

inż. Florian Zembrzuski
UPRAWNIENIA BUDOWLANE
Nr ewid. WAM/0145/ZOOE/17
Do projektowania w ograniczonym zakresie
w specjalności instalacyjnej w zakresie sieci, instalacji
i urządzeń elektrycznych i elektroenergetycznych

34. ZESTAWIENIE MATERIAŁÓW PODSTAWOWYCH

lp.	nazwa	jm.	trasa kabla	razem
1	Złącze kablowe z tworzywa termoutwardzalnego typu KRSN-00/3R-NH2/R-NH00/F	kpl.		**1**
2	Złącze kablowe z tworzywa termoutwardzalnego typu P2-Rs/LZV/LZR/F	kpl.		**1**
3	Przystawka pomiarowa P2/F	kpl.		**1**
4	Rura osłonowa Arot SRS 160	mb.		**5**
5	System uszczelnień GABO SRA-110	szt.		**2**
6	Kabel ziemny YAKXS 4x240mm²	m.	207	**233**
7	Palczatka termokurczliwa SEH4 78-36	szt.		**4**
8	Ogranicznik mocy typu ETIMAT-T 1p-25A	szt.		**6**
9	Wkładka bezpiecznikowa WT-00/gG 32A	szt.		**6**
10	Zwora ZI 2	szt.		**9**
11	Bednarka ocynkowana (FeZn 25x4mm)	m.		**20**
12	Pręty uziomowy ocynkowany Ø16 (1,5m) UPB16	szt.		**16**
13	Uchwyt krzyżowy ze stali nierdzewnej	szt.		**4**
14	Śruba M10x25	szt.		**4**
15	Oznaczniki kablowe	szt.		**20**
16	Folia niebieska	m.		**45**
17	Piasek na podsypkę	m^3		**1,8**
18	Keramzyt	m^3		**0,04**
19	Wkładka MasterKey do złacza z kluczem	szt.		**2**
20	Wkładka MasterKey do złacza bez klucza	szt.		**2**
21	Tabliczka indentyfikacyjna na złacze	szt.		**2**

inż. Florian Zembrzuski
UPRAWNIENIA BUDOWLANE
Nr ewid. WAM/0142/ZOOE/17
Do projektowania w ograniczonym zakresie
w specjalności instalacyjnej w zakresie sieci, instalacji
i urządzeń elektrycznych (elektroenergetycznych.

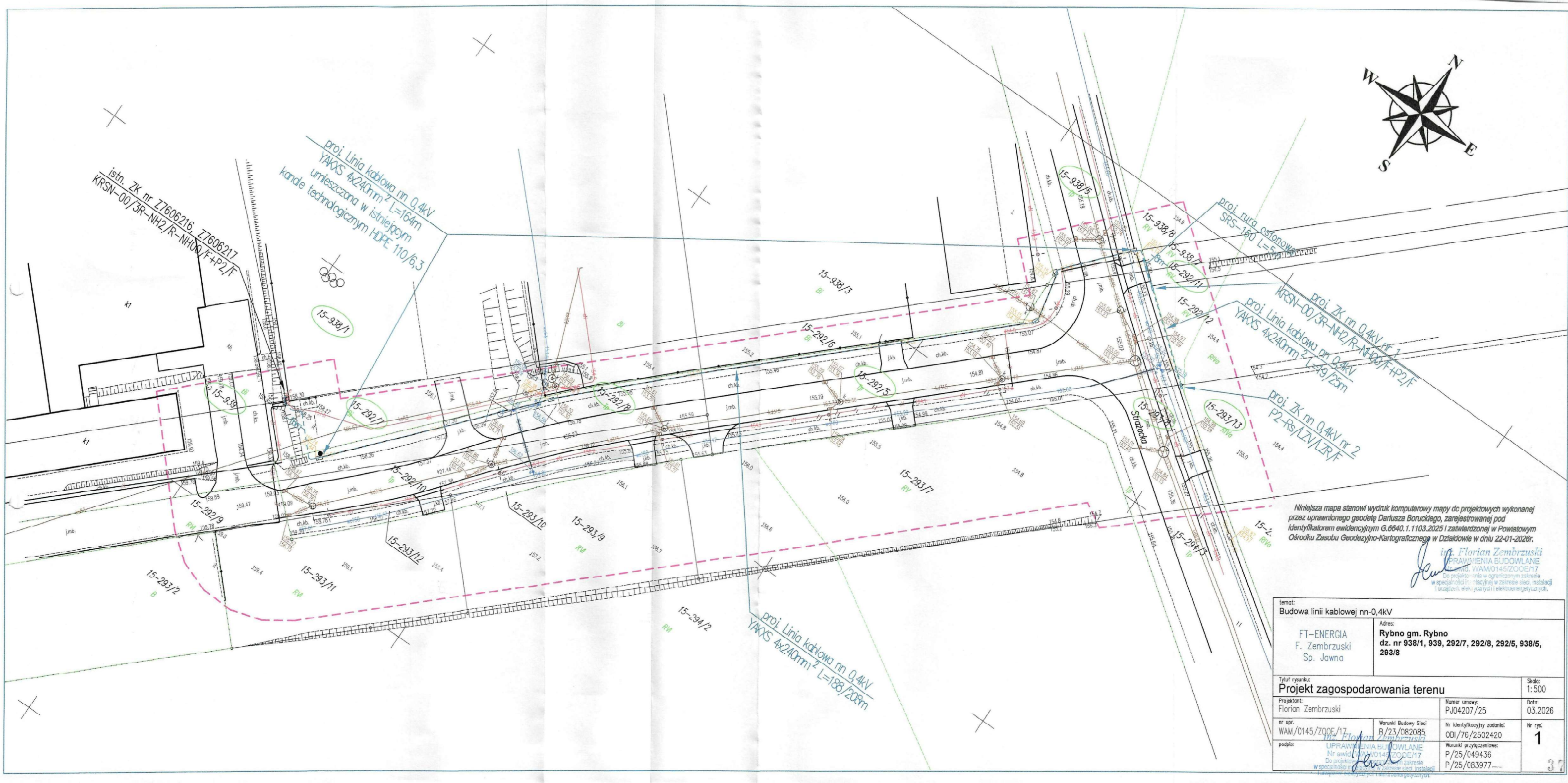

temat: Budowa linii kablowej nn-0,4kV			
FT-ENERGIA F. Zembrzuski Sp. Jawna	Adres: **Rybno gm. Rybno dz. nr 938/1, 939, 292/7, 292/8, 292/5, 938/5, 293/8**		
Tytuł rysunku: Projekt zagospodarowania terenu			Skala: 1:500
Projektant: Florian Zembrzuski		Numer umowy: PJ04207/25	Data: 03.2026
nr upr.: WAM/0145/ZOOE/17	Warunki Budowy Sieci: B/23/082085	Nr identyfikacyjny zadania: ODI/76/2502420	Nr rys.: 1
podpis: inż. Florian Zembrzuski UPRAWNIENIA BUDOWLANE Nr ewid. WAM/0145/ZOOE/17		Warunki przyłączeniowe: P/25/049436 P/25/083977	

37

Mapa do celów projektowych
skala 1:500
ark. 7.195.12.11.4.4.
woj: warmińsko-mazurskie
Powiat: działdowski
Jednostka 280306_2 Rybno
ewidencyjna
obręb: 0015 Rybno
Sk.6640.1.110.3.2025

Układ współrzędnych płaskich prostokątnych – PL-2000 (strefa 7)
Układ wysokościowy – PL-EVRF2007-NH

Zasięg opracowania – kolor fioletowy

Aktualizacji mapy w obszarze oznaczonym kolorem fioletowym dokonano w m-cu grudniu 2025r.
Granice działek przyjęto według mapy ewidencyjnej
Uzbrojenie naniesiono zgodnie z mapą ewidencyjną
Mapa wykonana bez ustalenia obciążenia
służebności gruntowej.

Poza wykazanymi na niniejszej mapie urządzeniami
podziemnymi nie wykluczo się istnienia w terenie innych urządzeń
i budowli podziemnych, do których brak jest informacji branżowych
i nie zostały odnalezione w czasie inwentaryzacji geodezyjnej.

Jestem świadomy odpowiedzialności karnej za złożenie fałszywego oświadczenia.
Oświadczam, że opracowałem/ocaliczyłem zawierający rezultaty prac geodezyjnych,
w wyniku których powstał niniejszy dokument uzyskał pozytywny wynik weryfikacji.
Nr oraz data sporządzenia dokumentu zawierającego wynik pozytywnej weryfikacji – Gk.6640.1.110.3.2025_1z dn.22.12.2026r.
Imię i nazwisko oraz nr uprawnień zawodowych kierownika prac geodezyjnych. Dariusz Barucki upr.zaw. nr 8852
Podpis kierownika prac geodezyjnych:

GEODETA UPRAWNIONY
Dariusz Barucki
upr. zaw. nr 8852 Pom.Geod. P.I.B.

Usługi Geodezyjno-Kartograficzne
„SKALMIAR"
Dariusz Barucki
13-200 Działdowo, ul. Parkowa 2 i
tel./fax 023/697-21-45
NIP 571-101-32-70, Regon 130195507

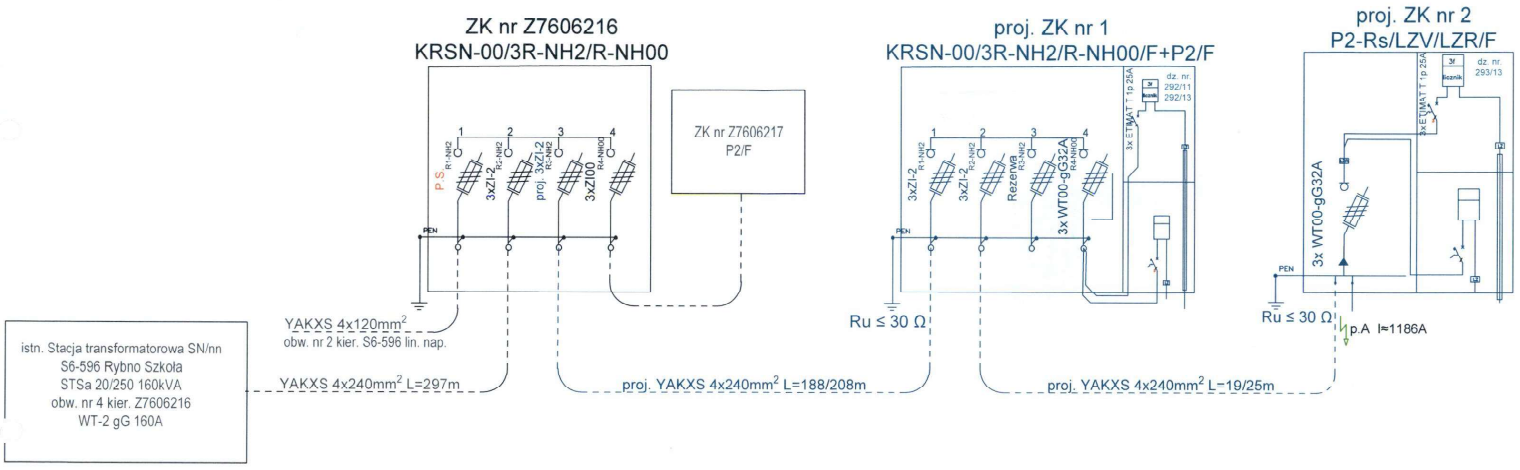

temat: Budowa linii kablowej nn-0,4kV		
FT-ENERGIA F. Zembrzuski Sp. Jawna	Adres: **Rybno gm. Rybno dz. nr 938/1, 939, 292/7, 292/8, 292/5, 938/5, 293/8**	
Tytuł rysunku: Schemat jednokreskowy sieci.		
Projektant: Florian Zembrzuski	Numer umowy: PJ04207/25	Data: 03.2026
nr upr. WAM/0145/ZOOE/17	Warunki Budowy Sieci B/23/082085	Nr identyfikacyjny zadania. OBI/76/2502420	Nr rys. 2
podpis:		Warunki przyłączeniowe: P/25/049436 P/25/083977	

mgr. Florian Zembrzuski
UPRAWNIENIA BUDOWLANE
Nr ewid. WAM/0145/ZOOE/17
Do projektowania w specjalności instalacji i urządzeń elektrycznych i elektroenergetycznych

39

37. Inne rysunki

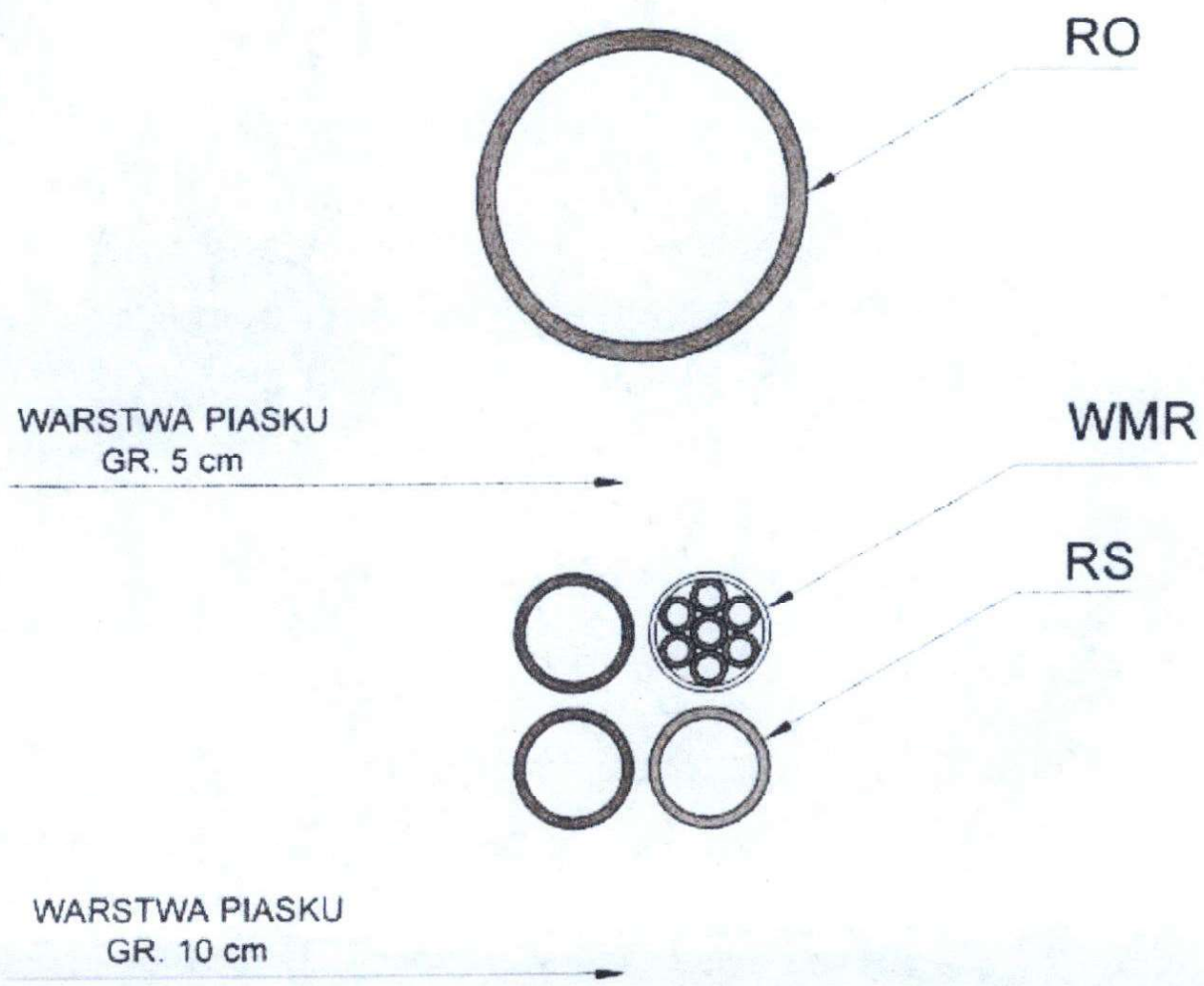

KANAŁ TECHNOLOGICZNY ULICZNY (KTu):

RO - 1 x rura osłonowa HDPE 110/6,3
RS - 3 x rura optotelekomunikacyjna HDPE 40/3,7
WMR - 1 x wiązka mikrorur 7x12/2

FPU Piotr Pakieła 09-200 Sierpc, ul. Staszica 97 tel. 502-216-713 NIP 776-145-56-11	Nazwa zadania: **Nazwa obiektu budowlanego i zadania:** Budowa drogi nr 1 relacji ul. Lubawska - ul. Sportowa, drogi nr 2 relacji droga nr 1 - ul. Wyzwolenia, drogi nr 3 relacji droga nr 1 - szkoła podstawowa w Rybnie wraz z budową i przebudową infrastruktury technicznej					Data opracowania: grudzień 2021
	Faza projektu: PROJEKT TECHNICZNY					Rys.nr 3
	Temat: *Kanał technologiczny - przekrój*					Skala 1:20
	L.p.	*Nazwisko i imię*	*Stanowisko*	*Branża*	*Nr uprawnień*	*Podpis*
	1	Borzenna Gawińska	Projektant	Telekomunikacja	**DT-WBT/ 02404/02/U**	